TYPOWA STUDZIENKA KANALIZACYJNA DN1000mm
Z WŁAZEM ŻELIWNYM TYPU CIĘŻKIEGO
skala 1:20

PRZEKRÓJ A-A

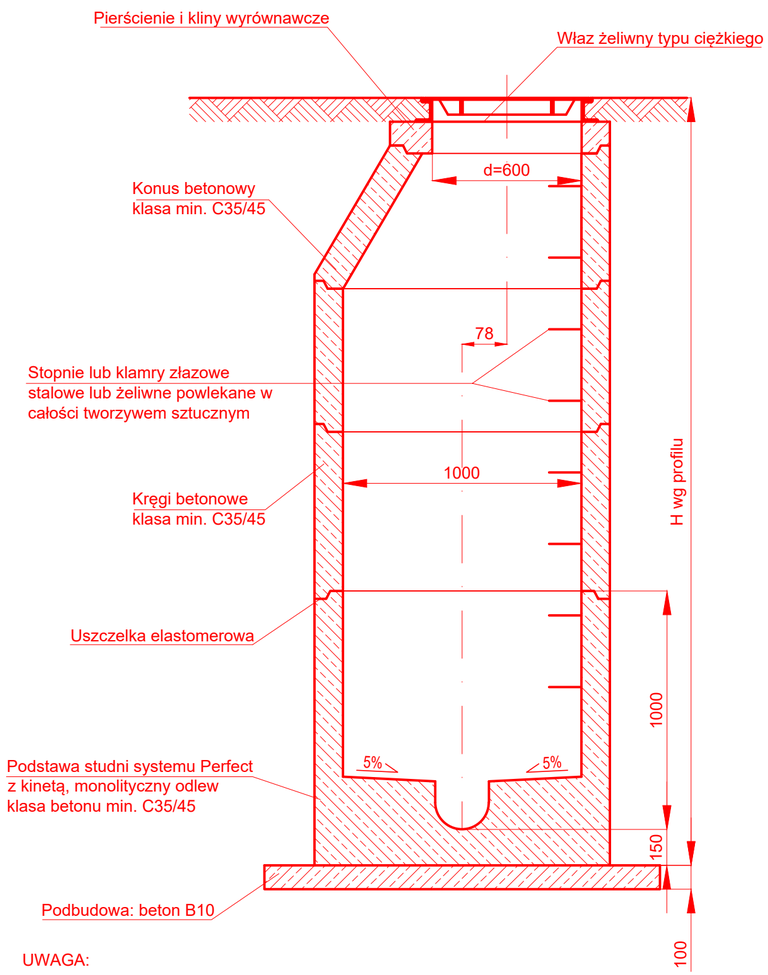

UWAGA:
1. Komora musi spełniać wymogi normy szczelności wg. PN-92/B-10735 pkt. 6.11-6.12

RZUT

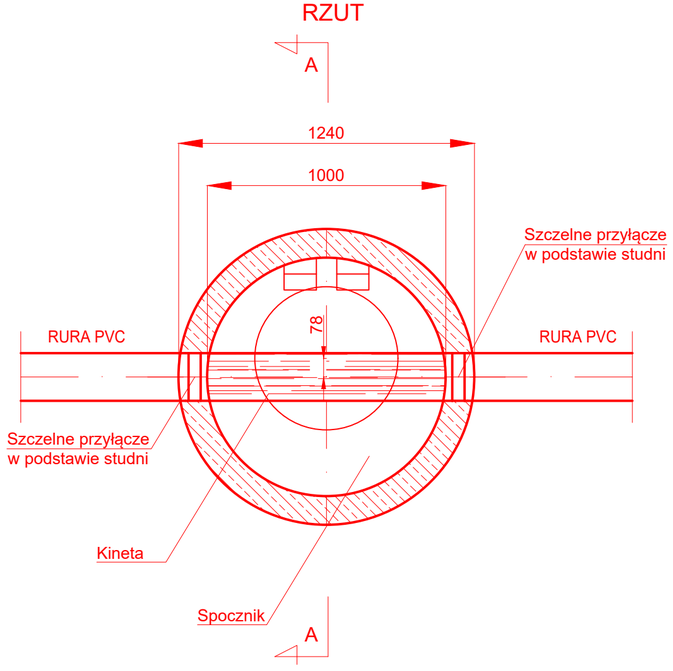

TYPOWY WPUST ŚCIEKOWY ULICZNY PRZYKRAWĘŻNIKOWY
NA STUDNI BETONOWEJ
skala 1:20

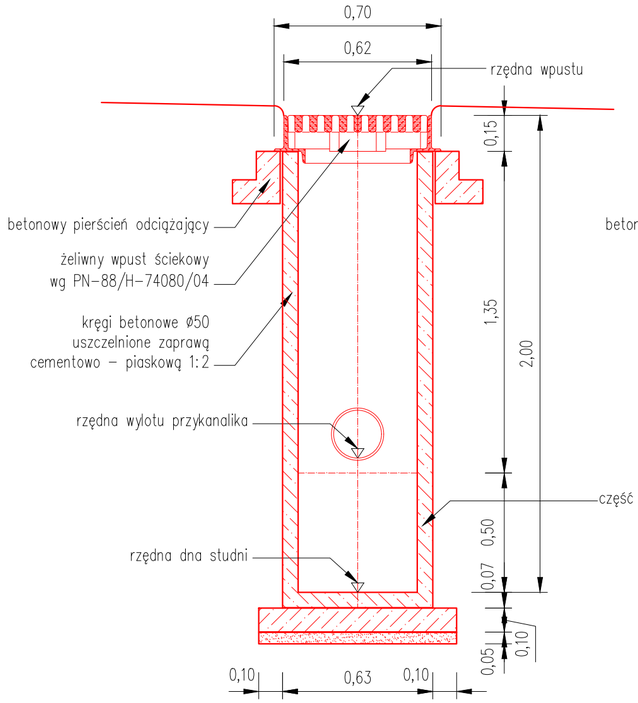

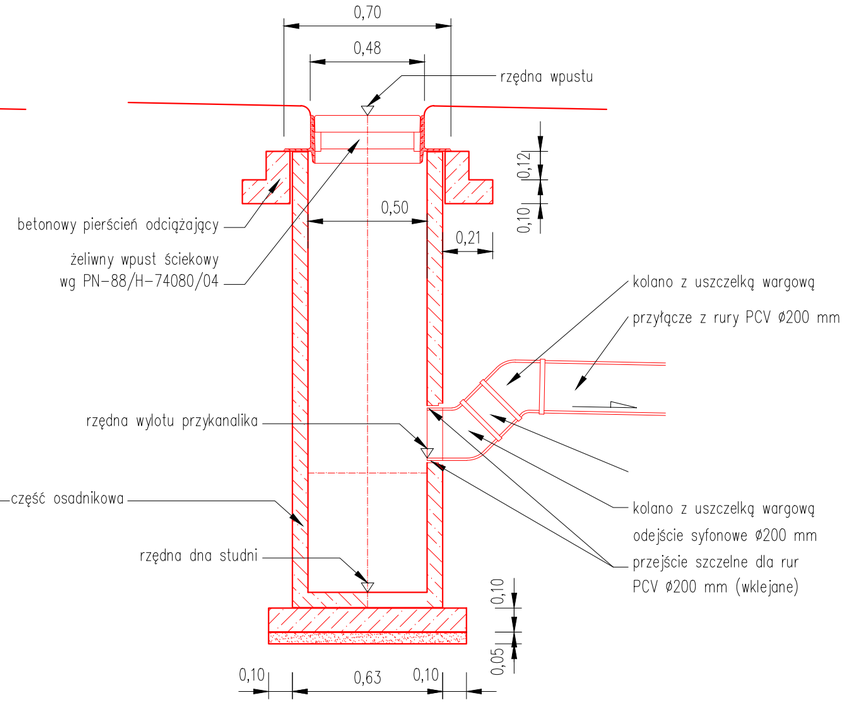

– podsypka cementowo – piaskowa 1:4

– elementy betonowe

– podsypka cementowo – piaskowa 1:4

– elementy betonowe